二片式固定铸钢球阀
2PC Trunnion Cast Ball Valve

主要结构图形 Major Features

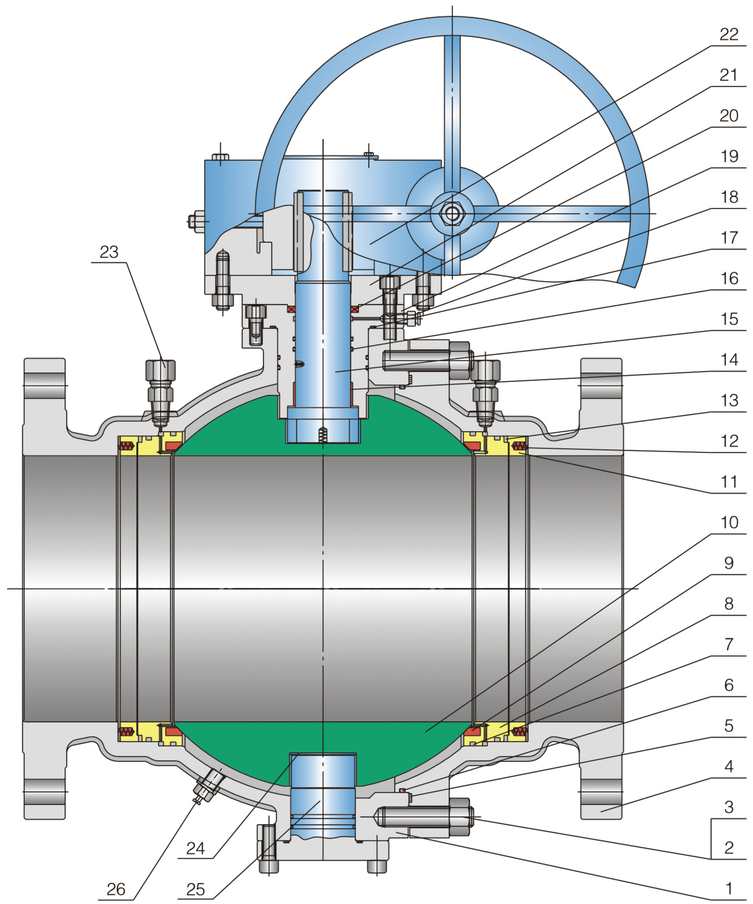

主要参数 Main Parameter Specification

设计和制造 Design and Manufacture：API 6D、ASME B16.34(BS5351)、API 608、MSS-SP-72

结构长度尺寸 End to End Dimension：API 6D、ASME B16.10

法兰连接尺寸 Flange Connection Dimension： ASME B16.5, NPS≥26" Per as ASME B16.47

对焊端尺寸 BW Connection Dimension：ASME B16.25

检查和试验 Test and Inspection：API 6D、API 598

防火设计 Fire-safe Design：API 607/6Fa

防静电设计和防爆阀杆 Anti-static Design & Anti Blow-out Stem

SUZHOU EJ INDUSTRY
Professional Valves Supplier
www.ej-industry.com

二片式固定铸钢球阀
2PC Trunnion Cast Ball Valve

主要材料 Main Material

序号 No.	名称 Part Name	材料 Material
1	左阀体 Lefe Body	A216-WCB、WCC，A352-LCB，A351-CF8、CF8M、CF3、CF3M、CN7M、CF8C、CD4MCu、CN-3MN
2	螺母 Nut	A194-2H、2HM、8、8M
3	螺柱 Bolt	A193-B7、B7M、B8、B8M
4	右阀体 Right Body	A216-WCB、WCC，A352-LCB，A351-CF8、CF8M、CF3、CF3M、CN7M、CF8C、CD4MCu、CN-3MN
5	垫片 Gasket	SS304、SS316+Flexible Graphite Spiral Wound
6	O型圈 O-Ring	NBR、VITON
7	O型圈 O-Ring	VITON
8	阀座圈 Seat Ring	A105+ENP，A182-F6、F304、F304L、F316、F316L、F321、F51、F53，ALLOY-20
9	阀座 Seat	PTFE、RPTFE、NYLON、PEEK、PPL、POM、KARBATE、MOLON、DEVLON
10	球 Ball	A105+ENP，A182-F6、F304、F304L、F316、F316L、F321、F51、F53，ALLOY-20
11	压环 Compression ring	A105、F304、F316、F6、F321、F51、F53
12	弹簧 Spring	SS304，Inconel、1566+ENP
13	密封圈 Sealing Ring	Flexble Graphite
14	复合轴承 Bearing	1045+RPTFE、SS304+RPTFE、SS316+RPTFE
15	阀杆 Stem	1045+ENP，A182-F6、F304、F304L、F316、F316L、F321、F51、F53，ALLOY-20、4140+ENP、17-4PH
16	O型圈 O-Ring	VITON
17	密封圈 Sealing Ring	SS304、SS316+Flexible Graphite Spiral Wound
18	注油阀 Oil Cup	1025、SS304
19	填料箱 Stuffing Box	A105+ENP，A182-F6、F304、F304L、F316、F316L、F321、F51、F53，ALLOY-20
20	填料 Packing	Flexible Graphite
21	连接盘 Connecting Plate	1025、A216-WCB、A351 CF8
22	齿轮 Gear	
23	注脂阀 Grease fitting	1025、SS304、SS316、F51、F53
24	垫圈 Adujsting Ring	PTFE、1045+RTPFE、Stainless Steel+RTPFE
25	固定轴 Trunnion	1045+ENP，A182-F6、F304、F304L、F316、F316L、F321、F51、F53，ALLOY-20、4140+ENP、17-4PH
26	丝堵和放泄阀 Drain Valve and Plug	1025，SS304、SS316、F51、F53、ALLOY-20

二片式固定铸钢球阀
2PC Trunnion Cast Ball Valve

结构形式及尺寸表 Construction and Dimension

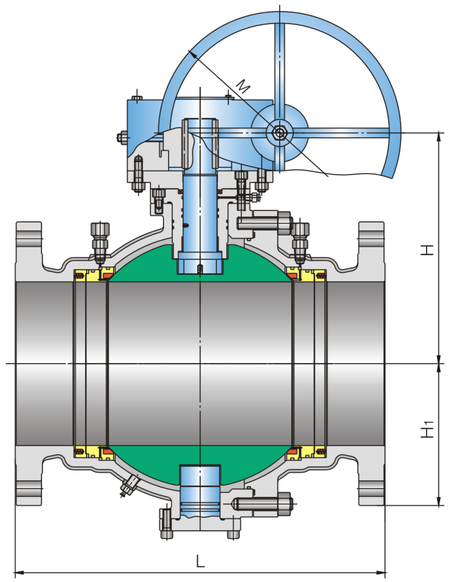

Class 150Lb

mm

Size (in)	L			H≈	H1≈	M≈	W≈
	RF	RTJ	BW				
6	394	406	457	280	193	300	74
8×6 Ⓖ	457	470	521	280	193	300	83
10×6 Ⓡ	533	546	559	280	193	300	95.2
8	457	470	521	345	217	300	111
10×8 Ⓖ	533	546	559	345	217	300	123.4
12×8 Ⓡ	610	622	635	345	217	300	142
10	533	546	559	395	270	300	217
12×10 Ⓖ	610	622	635	395	270	300	235
14×10 Ⓡ	686	699	762	395	270	300	253
16×10 Ⓡ	762	775	838	395	270	300	277
12	610	622	635	527	323	300	385
14×12 Ⓖ	686	699	762	527	323	300	402
16×12 Ⓖ	762	775	838	527	323	300	426
18×12 Ⓡ	864	876	914	527	323	300	450
14	686	699	762	570	355	400	457
16×14 Ⓖ	762	775	838	570	355	400	481
18×14 Ⓖ	864	876	914	570	355	400	505
20×14 Ⓡ	914	927	991	570	355	400	536
16	762	775	838	498	398	450	723
18×16 Ⓖ	864	876	914	498	398	450	765
20×16 Ⓡ	914	927	991	498	398	450	832

Class 300Lb

mm

Size (in)	L			H≈	H1≈	M≈	W≈
	RF	RTJ	BW				
6	403	419	403	285	201	300	90
8×6 Ⓖ	502	518	502	285	201	300	107
10×6 Ⓡ	568	584	568	285	201	300	127
8	502	518	502	345	232	400	201
10×8 Ⓖ	568	584	568	345	232	400	222
12×8 Ⓡ	648	664	648	345	232	400	252
10	568	584	568	451	283	400	350
12×10 Ⓖ	648	664	648	451	283	400	381
14×10 Ⓡ	762	778	762	451	283	400	420
16×10 Ⓡ	838	854	838	451	283	400	461
12	648	664	648	570	335	400	510
14×12 Ⓖ	762	778	762	570	335	400	547
16×12 Ⓖ	838	854	838	570	335	400	592
18×12 Ⓡ	914	930	914	570	335	400	638
14	762	778	762	600	360	450	720
16×14 Ⓖ	838	854	838	600	360	450	760
18×14 Ⓖ	914	930	914	600	360	450	808
20×14 Ⓡ	991	1010	991	600	360	450	884
16	838	854	838	638	398	500	1167
18×16 Ⓖ	914	930	914	638	398	500	1257
20×16 Ⓡ	991	1010	991	638	398	500	1365

Ⓖ规则孔 Regular bore；Ⓡ缩孔 Reduce bore

■W 指RF法兰面球阀重量 The W in the table means weight of flanged end ball valve.

SUZHOU EJ INDUSTRY
Professional Valves Supplier
www.ej-industry.com

二片式固定铸钢球阀
2PC Trunnion Cast Ball Valve

结构形式及尺寸表 Construction and Dimension

Class 600Lb

mm

Size (in)	L			H≈	H1≈	M≈	W≈
	RF	RTJ	BW				
6	559	562	559	305	198	300	174
8×6 Ⓖ	660	664	660	305	198	300	198
10×6 Ⓡ	787	791	787	305	198	300	244
8	660	664	660	365	252	3400	339
10×8 Ⓖ	787	791	787	365	252	3400	386
12×8 Ⓡ	838	841	838	365	252	3400	420
10	787	791	787	484	299	450	515
12×10 Ⓖ	838	841	838	484	299	450	545
14×10 Ⓡ	889	892	889	484	299	450	576
16×10 Ⓡ	991	994	991	484	299	450	648
12	838	841	838	580	343	500	960
14×12 Ⓖ	889	892	889	580	343	500	992
16×12 Ⓖ	991	994	991	580	343	500	1072
18×12 Ⓡ	1092	1095	1092	580	343	500	1142
14	889	892	889	608	377	500	1250
16×14 Ⓖ	991	994	991	608	377	500	1328
18×14 Ⓖ	1092	1095	1092	608	377	500	1405
20×14 Ⓡ	1194	1200	1194	608	377	500	1513
16	991	994	991	663	416	500	1415
18×16 Ⓖ	1092	1095	1092	663	416	500	1615
20×16 Ⓡ	1194	1200	1194	663	416	500	1692

Class 900Lb

mm

Size (in)	L			H≈	H1≈	M≈	W≈
	RF	RTJ	BW				
6	610	613	610	360	250	400	220
8×6 Ⓖ	737	740	737	360	250	400	263
10×6 Ⓡ	838	841	838	360	250	400	316
8	737	740	737	394	280	450	500
10×8 Ⓖ	838	841	838	394	280	450	551
12×8 Ⓡ	965	968	965	394	280	450	620
10	838	841	838	502	325	500	942
12×10 Ⓖ	965	968	965	502	325	500	1010
14×10 Ⓡ	1029	1038	1029	502	325	500	1054
16×10 Ⓡ	1130	1140	1130	502	325	500	1143
12	965	968	965	592	380	500	1200
14×12 Ⓖ	1029	1038	1029	592	380	500	1310
16×12 Ⓖ	1130	1140	1130	592	380	500	1420
18×12 Ⓡ	1219	1232	1219	592	380	500	1550
14	1029	1038	1029	675	395	550	1655
16×14 Ⓖ	1130	1140	1130	675	395	550	1855
18×14 Ⓖ	1219	1232	1219	675	395	550	–
20×14 Ⓡ	1321	1334	1321	675	395	550	–
16	1130	1140	1130	762	426	550	1903
18×16 Ⓖ	1219	1232	1219	762	426	550	2030
20×16 Ⓡ	1321	1334	1321	762	426	550	2374

Class 1500Lb

mm

Size (in)	L			H≈	H1≈	M≈	W≈
	RF	RTJ	BW				
6	705	711	705	365	211	400	380
8×6 Ⓖ	832	841	832	365	211	400	485
10×6 Ⓡ	991	1000	991	365	211	400	635
8	832	841	832	475	274	450	750
10×8 Ⓖ	991	1000	991	475	274	450	956
12×8 Ⓡ	1130	1146	1130	475	274	450	1056
10	991	1000	991	578	310	500	1165
12×10 Ⓖ	1130	1146	1130	578	310	500	1267
14×10 Ⓡ	1257	1276	1257	578	310	500	1465
16×10 Ⓡ	1384	1407	1384	578	310	500	1592
12	1130	1146	1130	696	485	500	1625
14×12 Ⓖ	1257	1276	1257	696	485	500	1825
16×12 Ⓖ	1384	1407	1384	696	485	500	1900
14	1257	1276	1257	761	510	550	1980
16×14 Ⓖ	1384	1407	1384	761	510	550	2280

Class 2500Lb

mm

Size (in)	L			H≈	H1≈	M≈	W≈
	RF	RTJ	BW				
6	914	927	914	385	250	450	745
8×6 Ⓖ	1022	1038	1022	385	250	450	935
10×6 Ⓡ	1270	1292	1270	385	250	450	1080
8	1022	1038	1022	502	340	500	1202
10×8 Ⓖ	1270	1292	1270	502	340	500	1450
12×8 Ⓡ	1422	1445	1422	502	340	500	1869
10	1270	1292	1270	600	411	500	2080
12×10 Ⓖ	1422	1445	1422	600	411	500	2287
12	1422	1445	1422	715	498	550	3080

Ⓖ规则孔 Regular bore；Ⓡ缩孔 Reduce bore

■W 指RF法兰面球阀重量 The W in the table means weight of flanged end ball valve.

三片式固定铸钢球阀
3PC Trunnion Cast Ball Valve

主要结构图形 Major Features

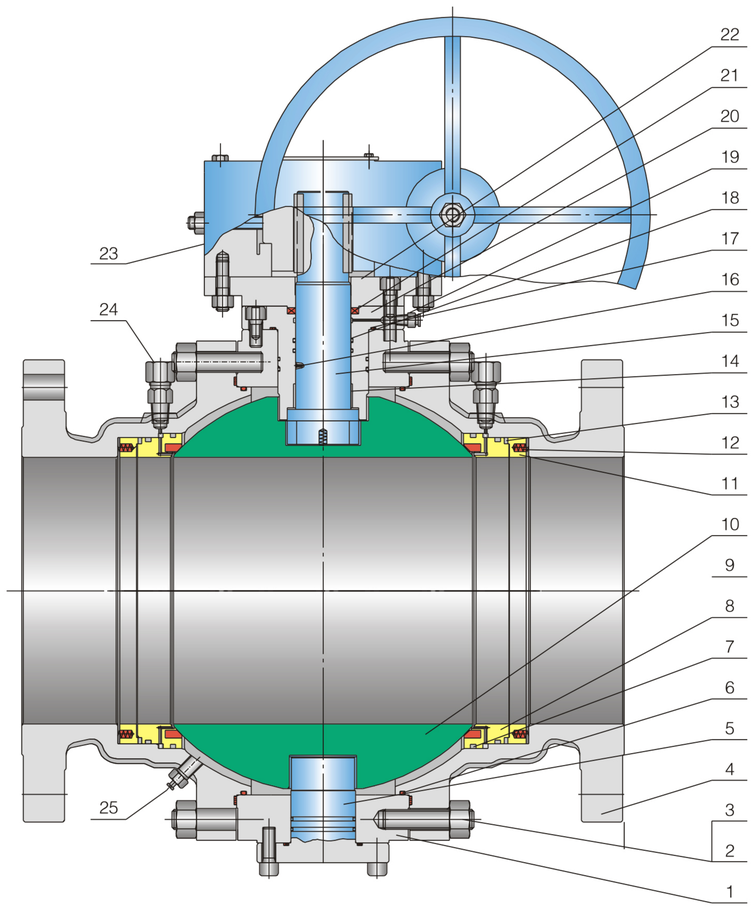

主要参数 Main Parameter Specification

设计和制造 Design and Manufacture：API 6D、ASME B16.34(BS5351)、API 608、MSS-SP-72
结构长度尺寸 End to End Dimension：API 6D、ASME B16.10
法兰连接尺寸 Flange Connection Dimension： ASME B16.5, NPS≥26" Per as ASME B16.47
对焊端尺寸 BW Connection Dimension：ASME B16.25
检查和试验 Test and Inspection：API 6D、API 598
防火设计 Fire-safe Design：API 607/6Fa
防静电设计和防爆阀杆 Anti-static Design & Anti Blow-out Stem

SUZHOU EJ INDUSTRY
Professional Valves Supplier
www.ej-industry.com

三片式固定铸钢球阀
3PC Trunnion Cast Ball Valve

主要材料 Main Material

序号 No.	名称 Part Name	材料 Material
1	阀体 Body	A216-WCB、WCC，A352-LCB，A351-CF8、CF8M、CF3、CF3M、CN7M、CF8C、CD4MCu、CN-3MN
2	螺母 Nut	A194-2H、2HM、8、8M
3	螺柱 Bolt	A193-B7、B7M、B8、B8M
4	连接体 Adapter	A216-WCB、WCC，A352-LCB，A351-CF8、CF8M、CF3、CF3M、CN7M、CF8C、CD4MCu、CN-3MN
5	固定轴 Trunnion	1045+ENP，A182-F6、F304、F304L、F316、F316L、F321、F51、F53，ALLOY-20、4140+ENP、17-4PH
6	O型圈 O-Ring	NBR、VITON
7	O型圈 O-Ring	NBR、VITON
8	阀座圈 Seat Ring	A105+ENP，A182-F6、F304、F304L、F316、F316L、F321、F51、F53，ALLOY-20
9	阀座 Seat	PTFE、RPTFE、NYLON、PEEK、PPL、POM、KARBATE、MOLON、DEVLON
10	球 Ball	A105+ENP，A182-F6、F304、F304L、F316、F316L、F321、F51、F53，ALLOY-20
11	压环 Compression ring	A1025，SS304、SS304L、SS316、SS316L、SS321、ALLOY-20、F51、F53
12	弹簧 Spring	SS304，Inconel、1566+ENP
13	密封圈 Sealing Ring	Flexble Graphite
14	复合轴承 Bearing	1045+RPTFE、SS304+RPTFE、SS316+RPTFE
15	阀杆 Stem	1045+ENP，A182-F6、F304、F304L、F316、F316L、F321、F51、F53，ALLOY-20、4140+ENP、17-4PH
16	弹簧 Spring	SS304，Inconel、1566+ENP
17	密封圈 Sealing Ring	SS304、SS316+Flexble Graphite Spiral Wound
18	O型圈 O-Ring	NBR、VITON
19	注密封脂阀 Grease Fitting	1025、SS304、SS304L、SS316、SS316L、SS321、ALLOY-20、F51、F53
20	填料箱 Stuffing Box	A105+ENP，A182-F6、F304、F304L、F316、F316L、F321、F51、F53，ALLOY-20
21	填料 Packing	Flexible Graphite
22	连接盘 Connecting Plate	1025、A216-WCB、A351 CF8
23	齿轮 Gear	
24	注密封脂阀 Grease Fitting	1025、SS304、SS304L、SS316、SS316L、SS321、ALLOY-20、F51、F53
25	丝堵和放泄阀 Drain Valve and Plug	1025，SS304、SS316、F51、F53、ALLOY-20

三片式固定铸钢球阀
3PC Trunnion Cast Ball Valve

结构形式及尺寸表 Construction and Dimension

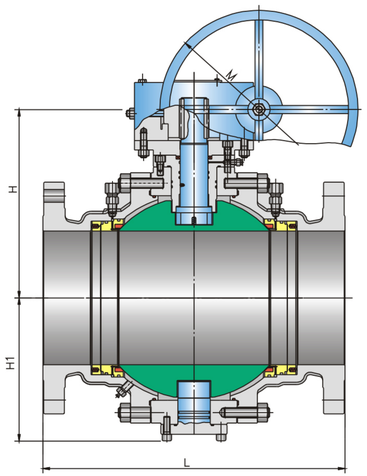

Class 150Lb

mm

Size (in)	L			H≈	H1≈	M≈	W≈(kg)	
	RF	RTJ	BW				I	II
16	762	775	838	498	398	450	739	723
18×16 ⓖ	864	876	914	498	398	450	812	773
20×16 ⓖ	914	927	991	498	398	450	906	863
18	864	876	914	640	437	500	930	879
20×18 ⓖ	914	927	991	640	437	500	1029	980
20	914	1080	991	700	467	550	1617	1540
24×20 ⓖ	1067	–	1143	700	467	550	1900	1810
22	991※	1080	1092※	735	499	550	2518	2398
24×22 ⓖ	1067	1080	1143	735	499	550	2591	2468
24	1067	–	1143	820	551	550	2787	2654
30×24 ⓖ	1295	–	1397	820	551	550	3049	2904
26	1143	–	1245	892	624	550	3276	3120
28×26 ⓖ	1245	–	1346	892	624	550	3557	3388
28	1245	–	1346	901	632	550	3183	3032
30×28 ⓖ	1295	–	1397	901	632	550	3518	3350
30	1295	–	1397	962	715	762	3675	3350
32×30 ⓖ	1372	–	1524	962	715	762	–	–
36×30 ⓖ	1524	–	1727	962	715	762	3885	3700
32	1372	–	1524	1045	755	812	4725	4500
34	1473	–	1626	1095	785	812	6073	5784
36	1524	–	1727	1117	836	914	7237	6892
40	1753※	–	1753※	1285	900	914	9347	8902
42	1855※	–	2015※	1330	935	914	10355	9862
48	2083※	–	2225※	1434	1050	914	16210	15438
56	2250※	–	2489※	1476	1306	1016	25822	24592

Class 300Lb

mm

Size (in)	L			H≈	H1≈	M≈	W≈(kg)	
	RF	RTJ	BW				I	II
16	838	854	838	538	398	500	1330	1267
18×16 ⓖ	914	930	914	538	398	500	1414	1347
20×16 ⓖ	991	1010	991	538	398	500	1538	1465
18	914	930	914	625	437	500	1602	1526
20×18 ⓖ	991	1010	991	625	437	500	1739	1656
20	991	1010	991	712	477	500	1966	1872
24×20 ⓖ	1143	1165	1143	712	477	500	2365	2252
22	1092	1114	1092※	799	495	550	2517	2397
24×22 ⓖ	1143	1165	1143	799	495	550	3215	2507
24	1143	1165	1143	826	585	550	3158	3008
30×24 ⓖ	1397	1422	1397	826	585	550	3945	3758
26	1245	1270	1245	862	630	550	3620	3416
28×26 ⓖ	1346	1372	1346	862	630	550	3776	3596
28	1346	1372	1346	893	683	550	4061	3868
30×28 ⓖ	1397	1422	1397	893	683	550	4261	4058
30	1397	1422	1397	968	715	762	5223	4974
32×30 ⓖ	1524	1553	1524	968	715	762	–	–
36×30 ⓖ	1727	1756	1727	968	715	762	6281	5982
32	1524	1553	1524	1008	785	812	5958	5674
34	1626	1654	1626	1073	836	914	6913	6584
36	1727	1756	1727	1100	875	914	7944	7566
40	1850※	–	1753※	1245	923	914	10117	9635
42	1900※	–	2015※	1345	958	914	11425	10881
48	2170※	–	2225※	1490	1108	914	18467	17558
56	2300※	–	2489※	–	–	–	–	–

ⓖ规则孔 Regular bore；Ⓡ缩孔 Reduce bore ※L由厂方与用户协商确定 L will be confirmed by this consumer and factory.
■W 指RF法兰面球阀重量 The W in the table means weight of therefore end ball valve.

SUZHOU EJ INDUSTRY
Professional Valves Supplier
www.ej-industry.com

三片式固定铸钢球阀
3PC Trunnion Cast Ball Valve

结构形式及尺寸表 Construction and Dimension

Class 600Lb

mm

Size (in)	L			H≈	H1≈	M≈	W≈(kg)	
	RF	RTJ	BW				II	I
16	991	994	991	643	416	500	1475	1549
18×16 ⓖ	1092	1095	1092	643	416	500	1615	1695
20×16 ⓖ	1194	1200	1194	643	416	500	1692	1778
18	1092	1095	1092	723	455	500	1741	1828
20×18 ⓖ	1194	1200	1194	723	455	500	1843	1935
20	1194	1200	1194	823	522	550	2210	2320
24×20 ⓖ	1397	1407	1397	823	522	550	3081	3235
22	1295	1305	1295	845	592	812	3714	3899
24×22 ⓖ	1397	1407	1397	845	592	812	3864	4057
24	1397	1407	1397	866	615	812	3490	3665
30×24 ⓖ	1651	1664	1651	866	615	812	4496	4270
26	1448	1461	1448	924	630	812	4525	4751
28×26 ⓖ	1549	1562	1549	924	630	812	–	–
28	1549	1562	1549	956	700	812	5148	5405
30×28 ⓖ	1651	1664	1651	956	700	812	–	–
30	1651	1664	1651	1038	726	914	5768	6056
32×30 ⓖ	1778	1794	1778	1038	726	914	–	–
36×30 ⓖ	2083	2099	2083	1038	726	914	7062	7415
32	1778	1794	1778	1218	788	914	6908	7253
34	1930	1946	1930	1230	815	914	7408	7778
36	2083	2099	2083	1269	875	914	8745	9182
40	2080※	–	2170※	1342	945	914	11985	12584
42	2175※	–	–	1520	989	1016	14100	14805
48	2435※	–	–	1655	1120	1016	21618	22699
56	2710※	–	–	–	–	–	–	–

Class 900Lb

mm

Size (in)	L			H≈	H1≈	M≈	W≈(kg)	
	RF	RTJ	BW				II	I
16	1130	1140	1130	727	406	550	1903	1998
18×16 ⓖ	1219	1232	1219	727	406	550	2050	2155
20×16 ⓖ	1321	1334	1321	727	406	550	2374	2495
18	1219	1232	1219	785	418	550	2300	2415
20×18 ⓖ	1321	1334	1321	785	418	550	2600	2730
20	1321	1334	1321	839	561	550	2985	3135
24×20 ⓖ	1549	1568	1549	839	561	550	3708	3895
24	1549	1568	1549	853	634	812	5040	5295
30×24 ⓖ	1880※	1902※	1880※	853	634	812	6850	7200
26	1651※	1674※	1651※	909	725	914	6060	6365
28×26 ⓖ	1753※	1775※	1753※	909	725	914	–	–
28	1753※	1775※	1753※	980	765	914	7270	7635
30×28 ⓖ	1880※	1902※	1880※	980	765	914	–	–
30	1880※	1902※	1880※	1095	810	914	8425	8846
32×30 ⓖ	2032※	2054※	2032※	1095	810	914	–	–
36×30 ⓖ	2286※	2315※	2286※	1095	810	914	10265	10778
32	2032※	2054※	2032※	1270	840	914	9589	10068
34	2159※	2188※	2159※	1310	860	914	13545	14250
36	2286※	2315※	2286※	1445	893	914	14640	15372

Class 1500Lb

mm

Size (in)	L			H≈	H1≈	M≈	W≈(kg)	
	RF	RTJ	BW				II	I
16	1384	1407	1384	650	500	550	3540	3718
18×16 ⓖ	1537※	1559※	1537※	650	500	550	4496	4720
20×16 ⓖ	1664※	1686※	1664※	650	500	550	4781	5020
18	1537※	1559※	1537※	783	585	812	4824	5065
20×18 ⓖ	1664※	1686※	1664※	783	585	812	6088	6392
20	1664※	1686※	1664※	880	635	914	7250	7612
24×20 ⓖ	2043※	2071※	2043※	880	635	914	8321	8737
24	2043※	2071※	2043※	1285	720	914	10845	11387

Class 2500Lb

mm

Size (in)	L			H≈	H1≈	M≈	W≈ (kg)
	RF	RTJ	BW				
6	914	927	914	385	250	450	745
8×6 ⓖ	1022	1038	1022	385	250	450	935
10×6 Ⓡ	1270	1292	1270	385	250	450	1080
8	1022	1038	1022	502	340	500	1202
10×8 ⓖ	1270	1292	1270	502	340	500	1450
12×8 Ⓡ	1422	1445	1422	502	340	500	1869
10	1270	1292	1270	600	411	500	2080
12×10 ⓖ	1422	1445	1422	600	411	500	2287
12	1422	1445	1422	715	498	550	3080

ⓖ规则孔 Regular bore；Ⓡ缩孔 Reduce bore ※L由厂方与用户协商确定 L will be confirmed by this consumer and factory.
■W 指RF法兰面球阀重量 The W in the table means weight of therefore end ball valve.